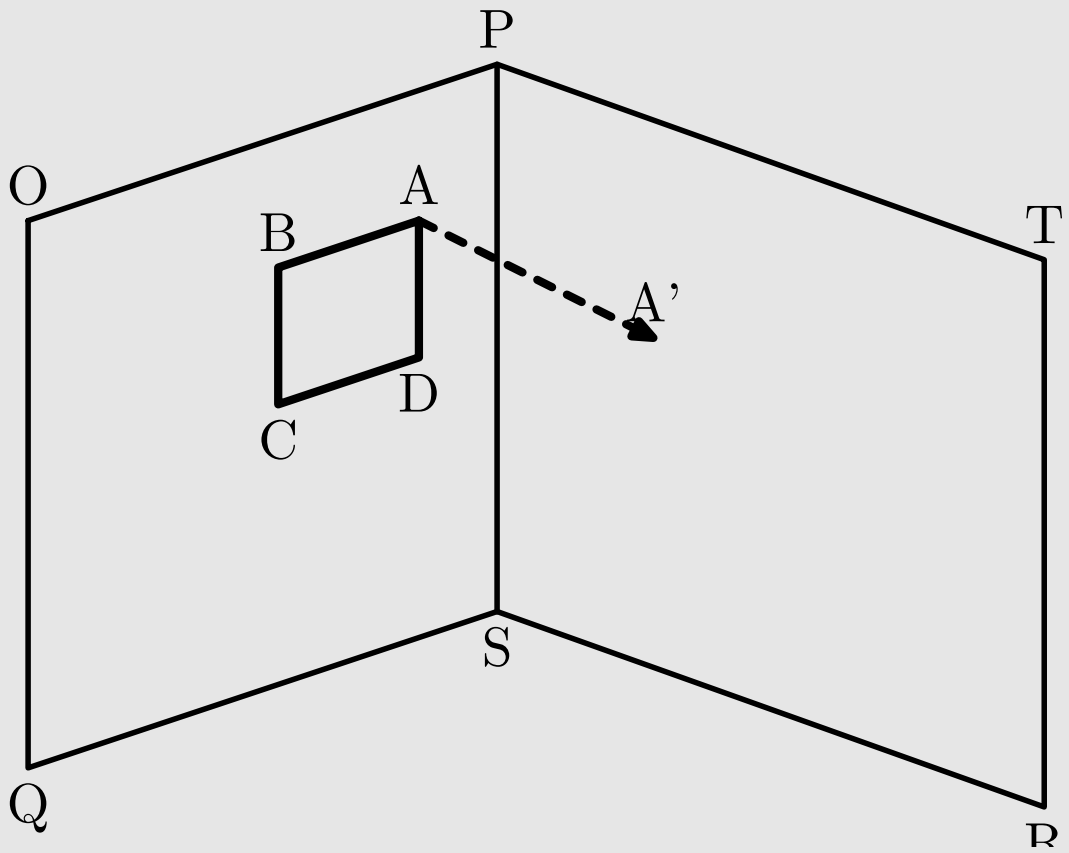
P
O
A
B
T
A'
D
C
S
Q
R

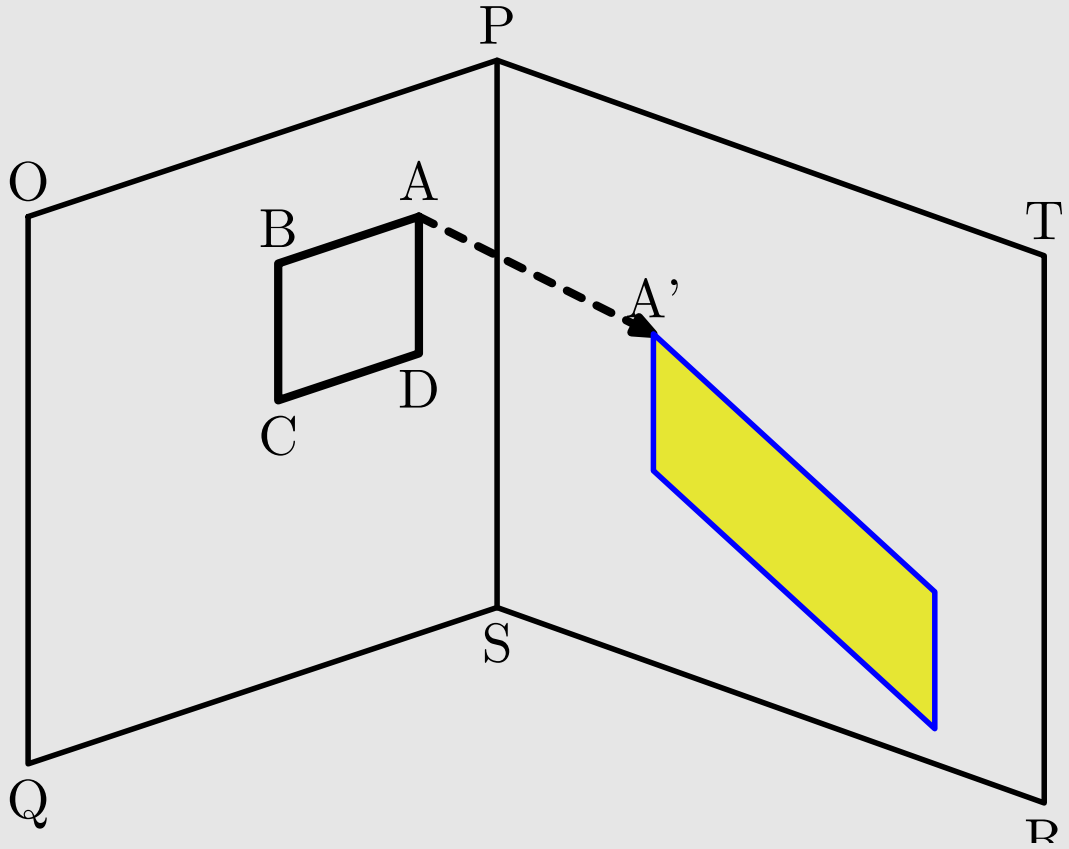
P
O
A
B
T
A'
D
C
S
Q
R

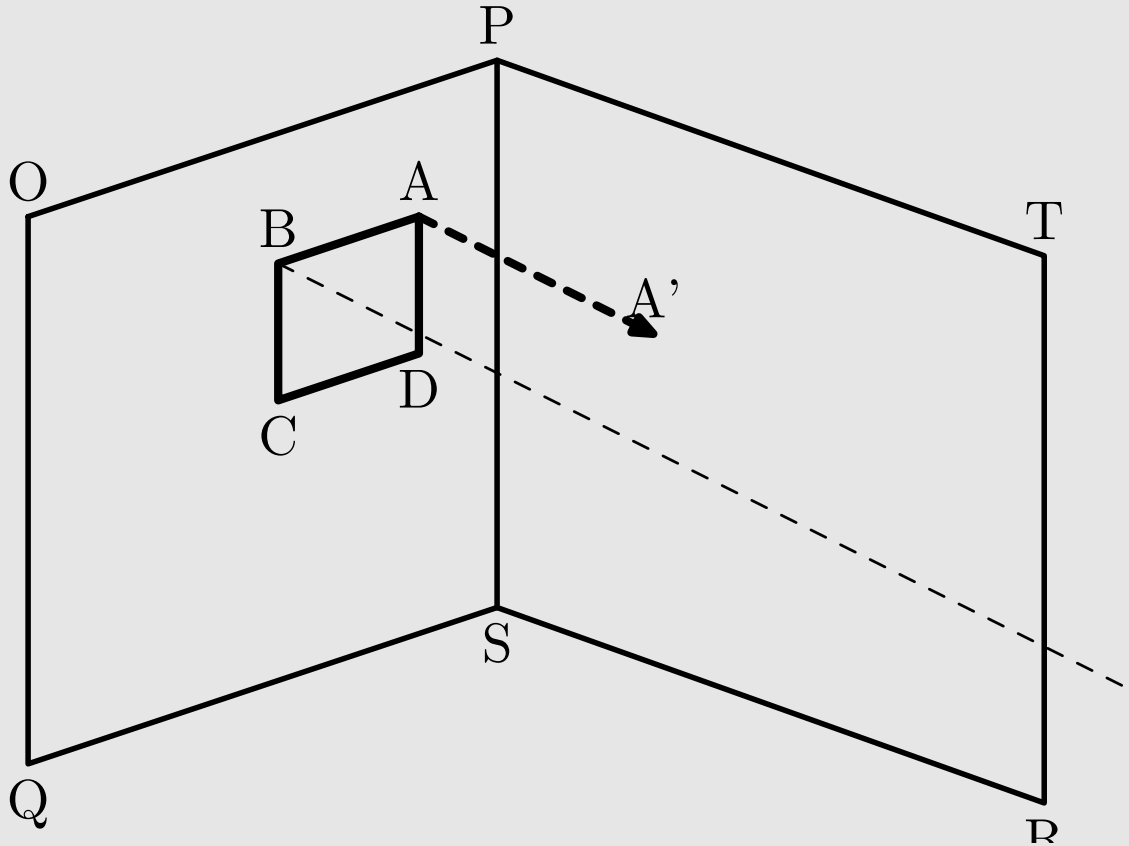
P
O
A
B
T
A'
D
C
S
Q
R

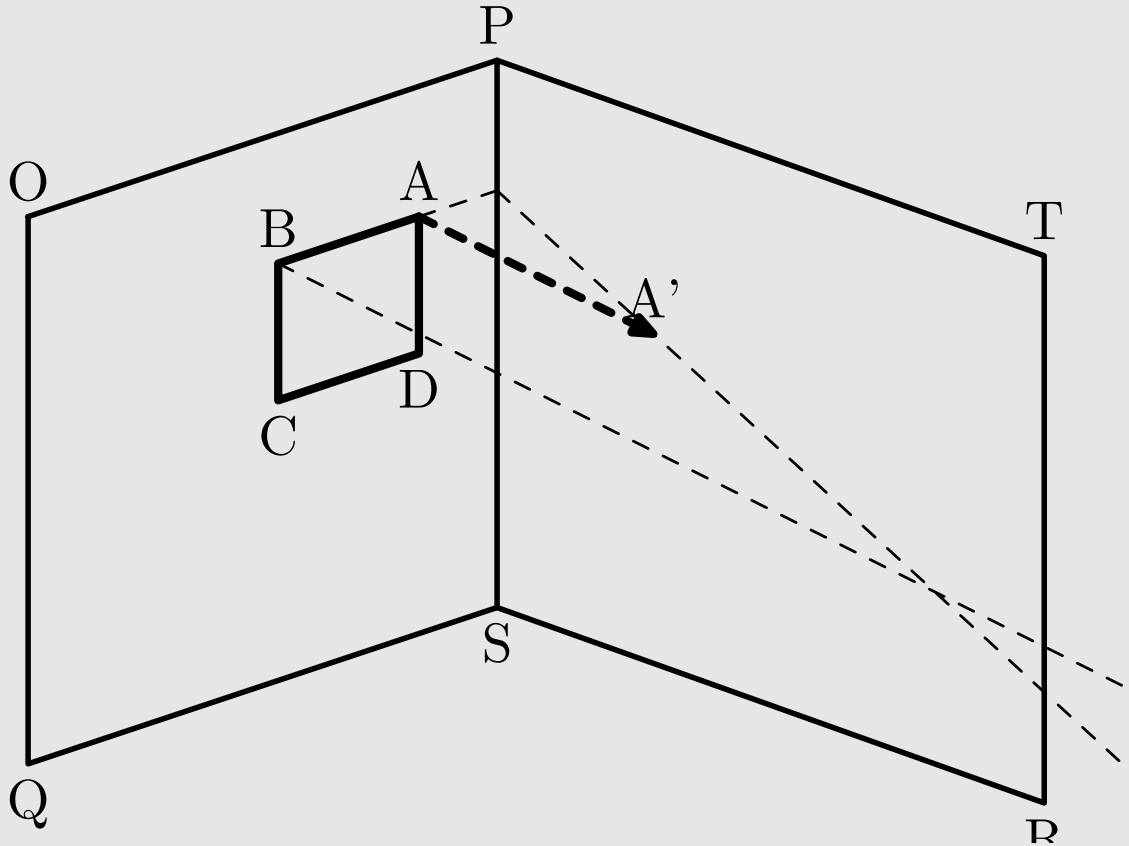
P
O
A
B
T
A'
D
C
S
Q
R

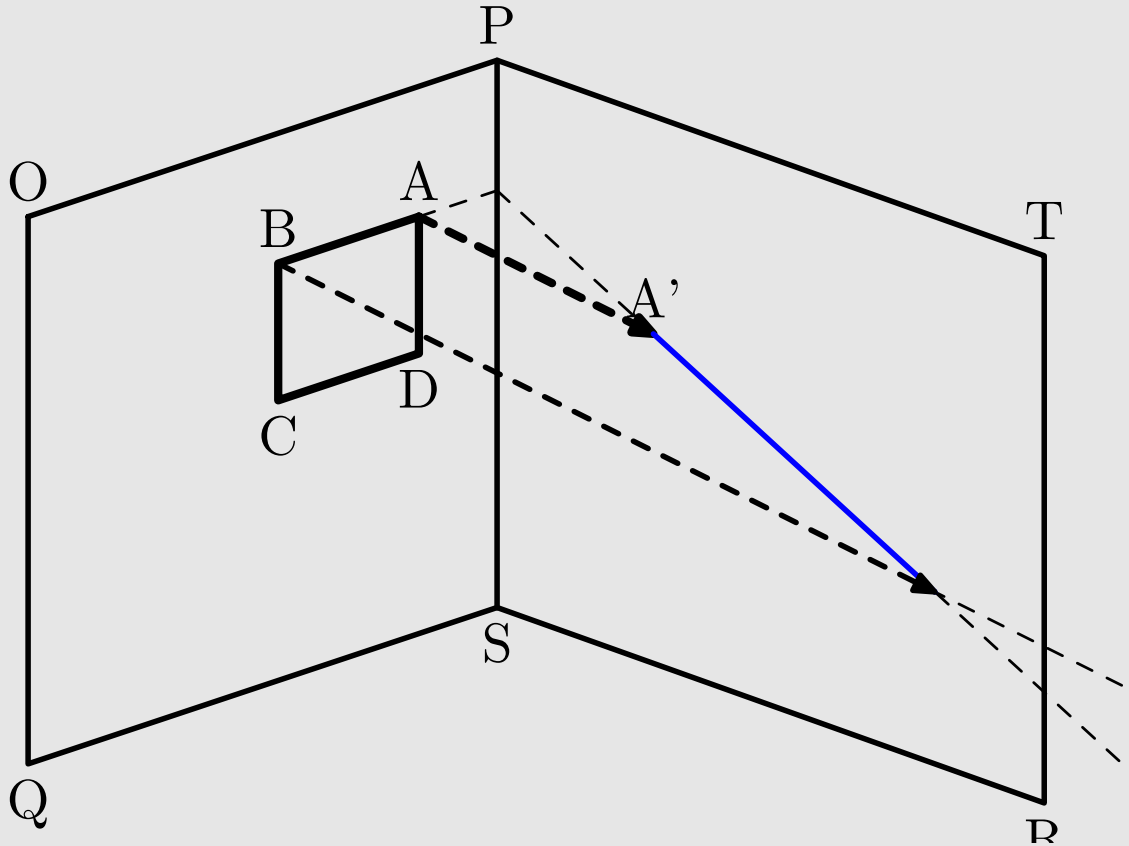
P
O
A
B
T
A'
D
C
S
Q
R

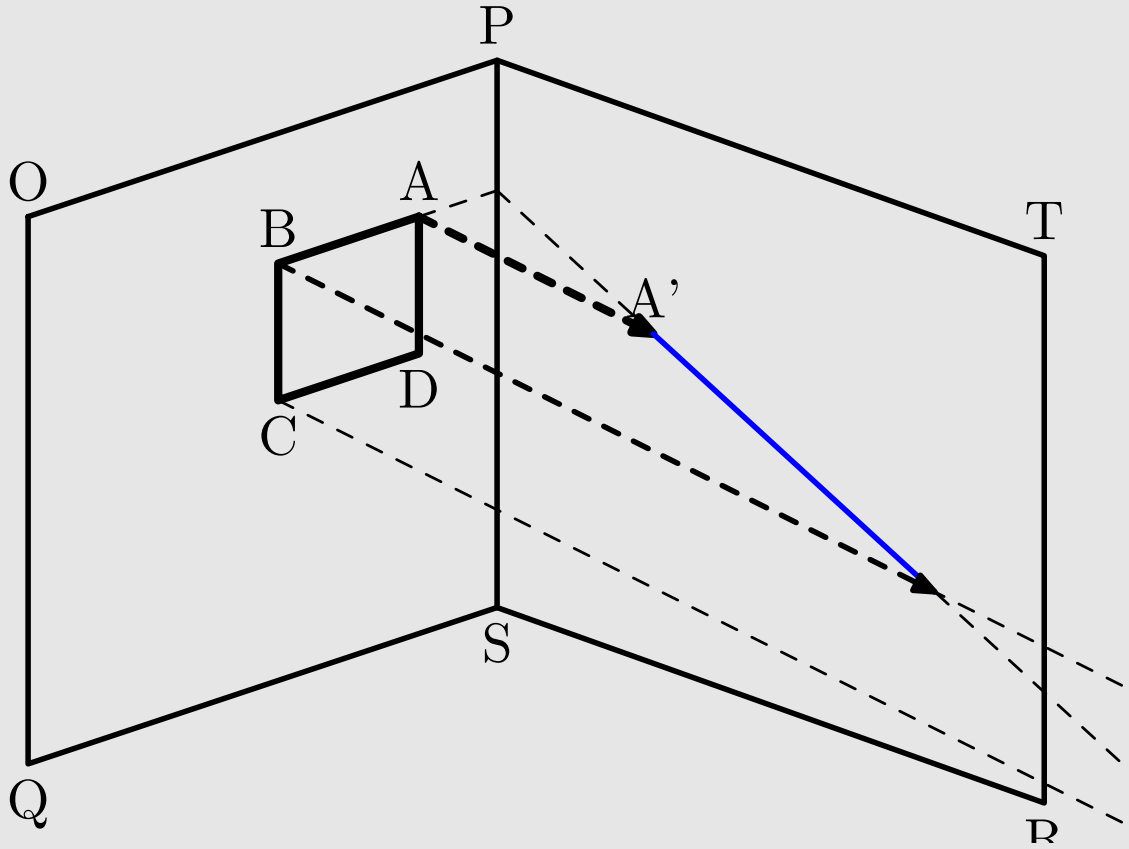
P
O
A
B
T
A'
D
C
S
Q
R

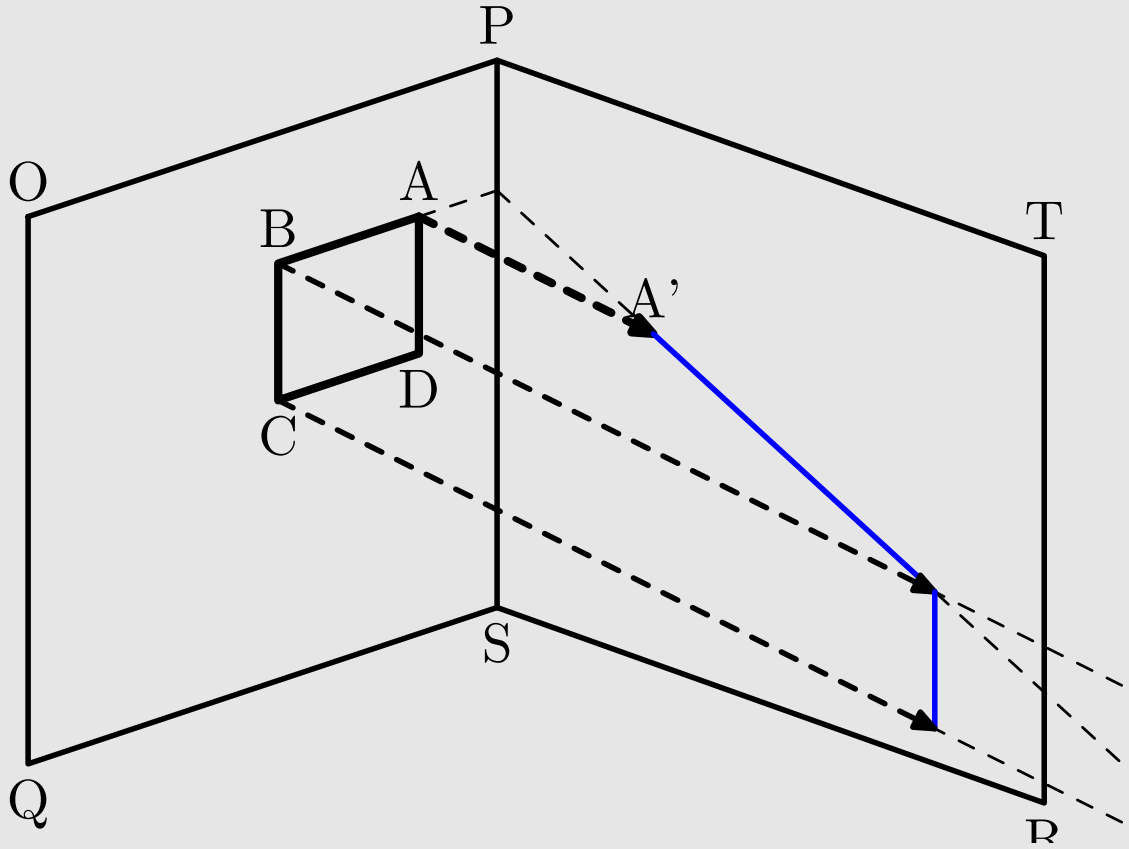
P
O
A
B
T
A'
D
C
S
Q
R

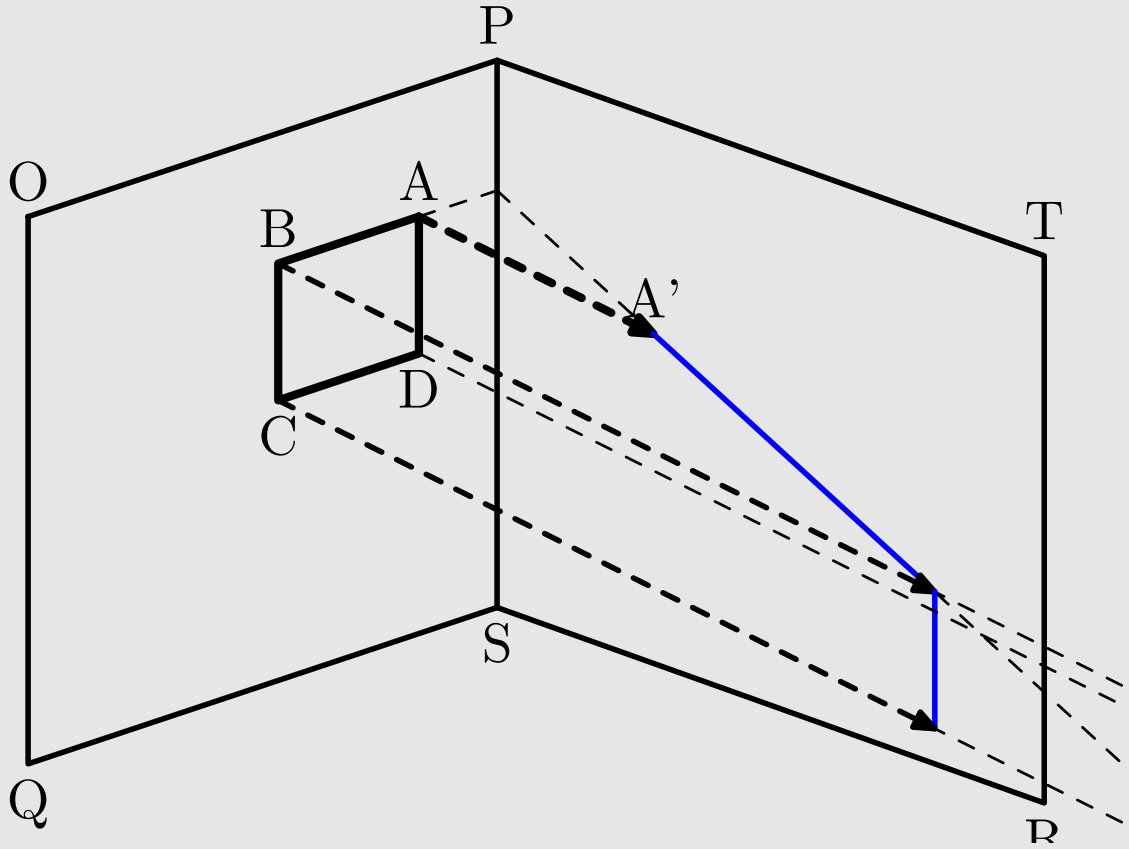
P
O
A
B
T
A'
D
C
S
Q
R

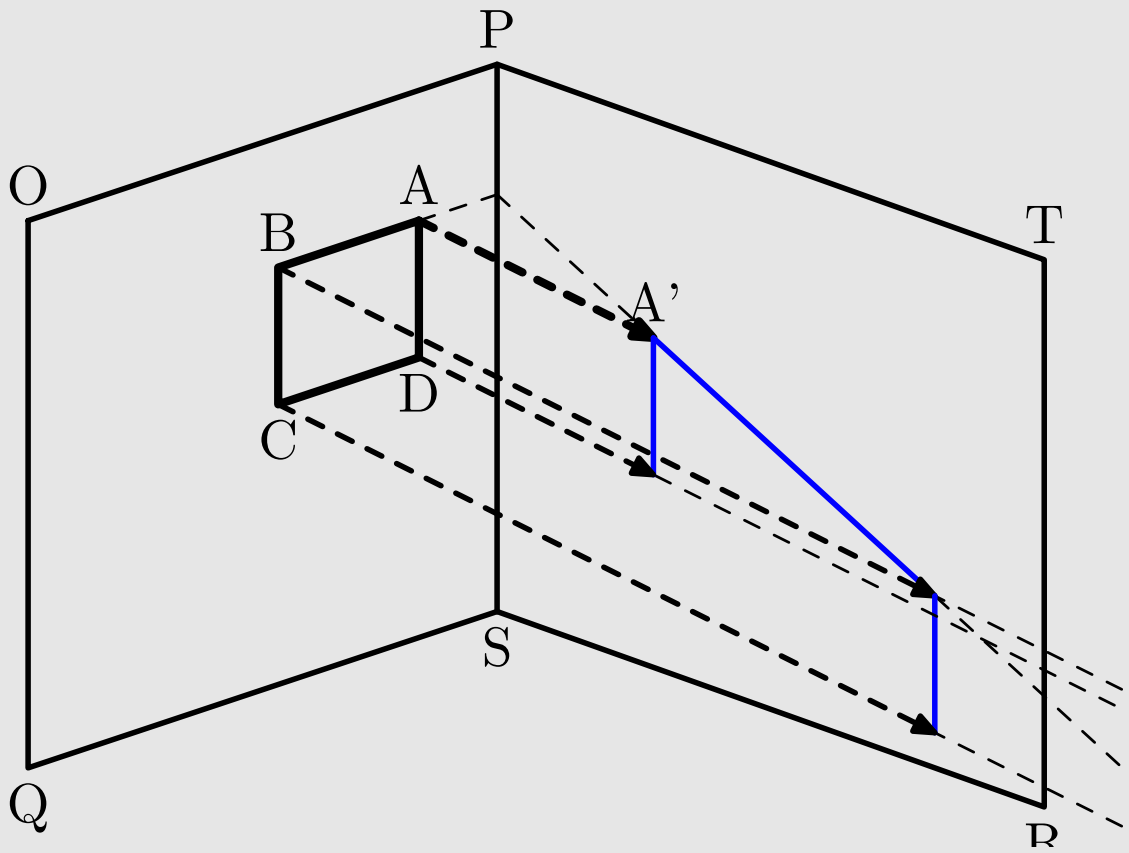
P
O
A
B
T
A'
D
C
S
Q
R

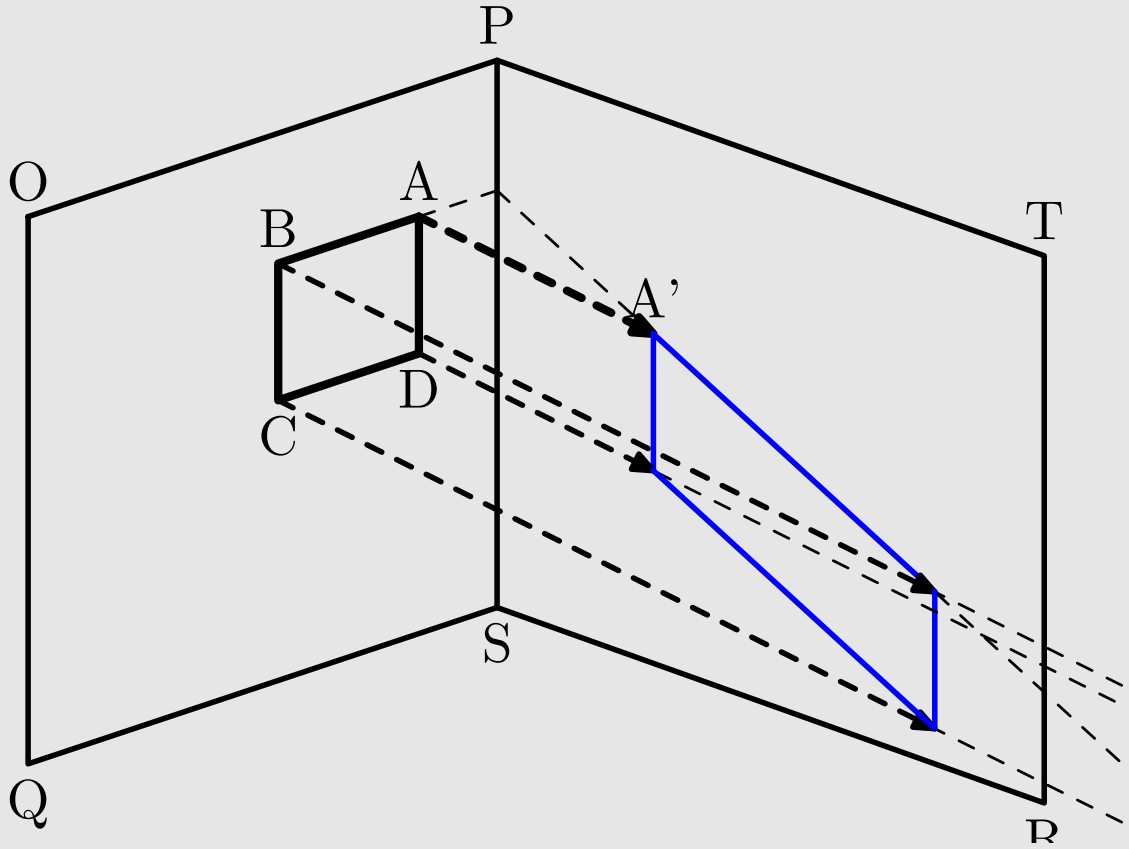
P
O
A
B
T
A'
D
C
S
Q
R

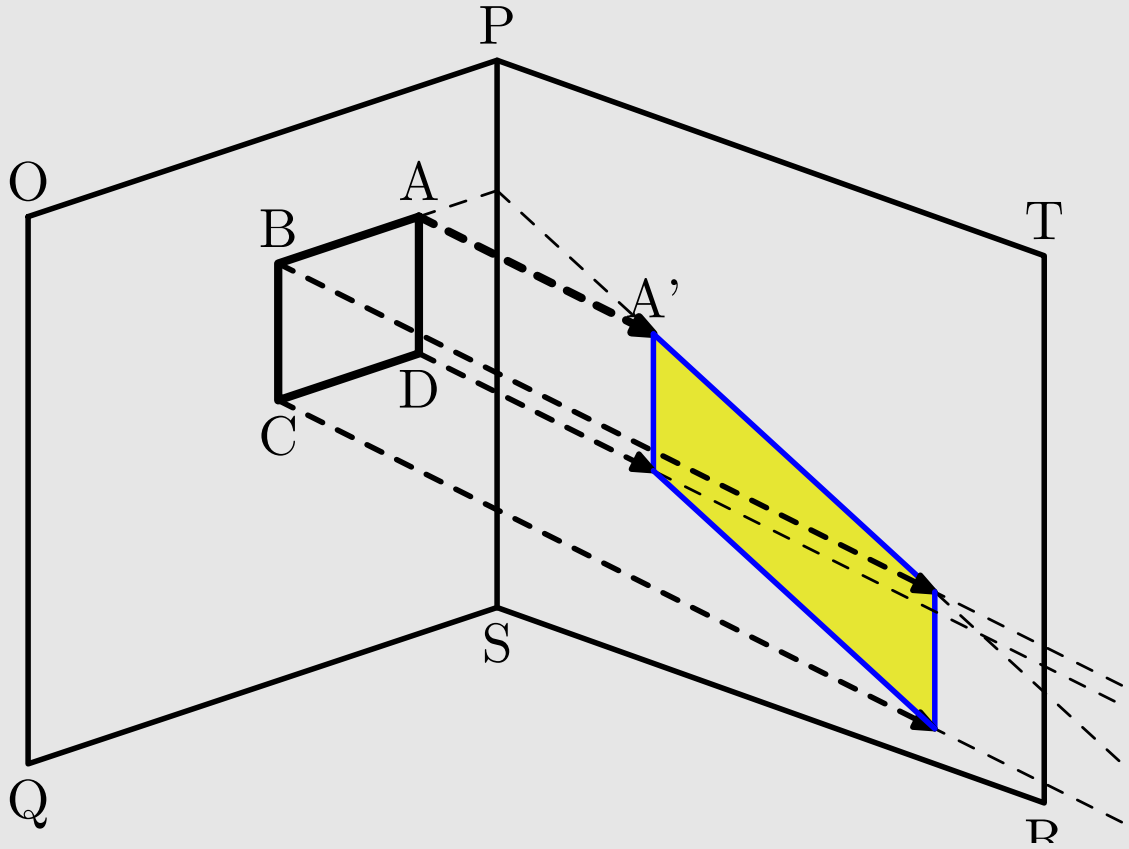
P
O
A
B
T
A'
D
C
S
Q
R

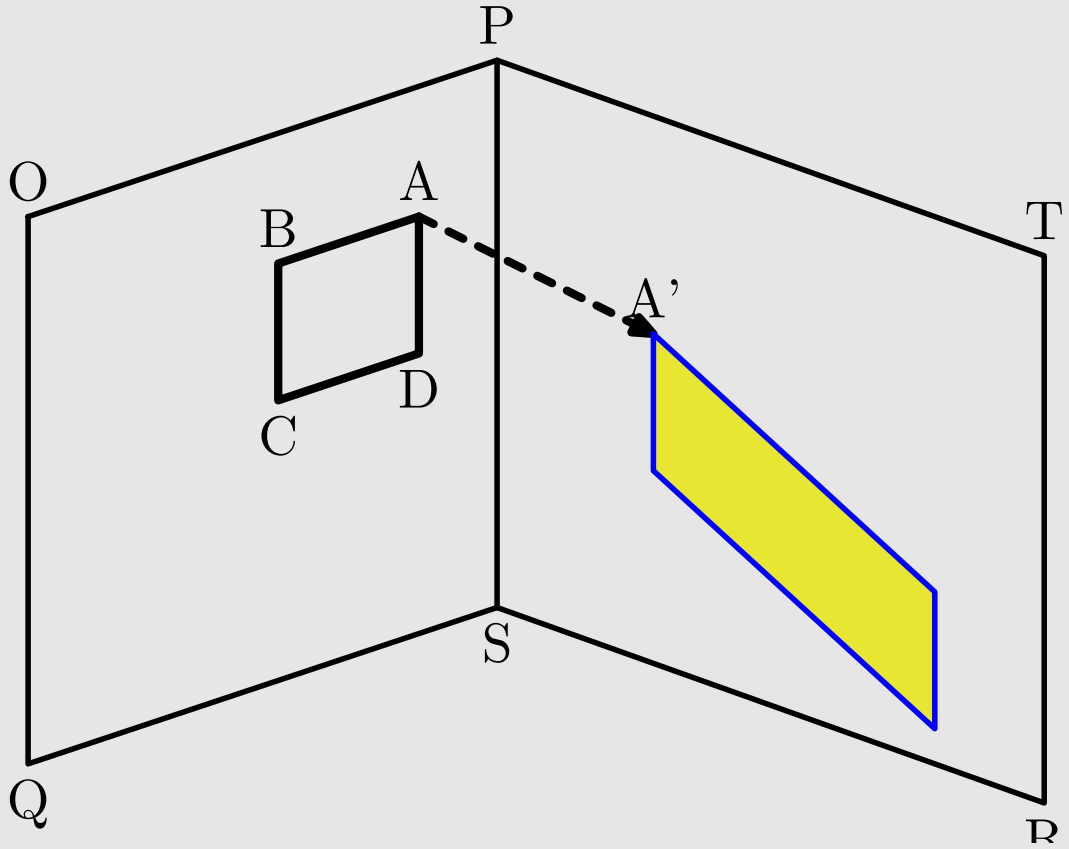
P
O
A
B
T
A'
D
C
S
Q
R